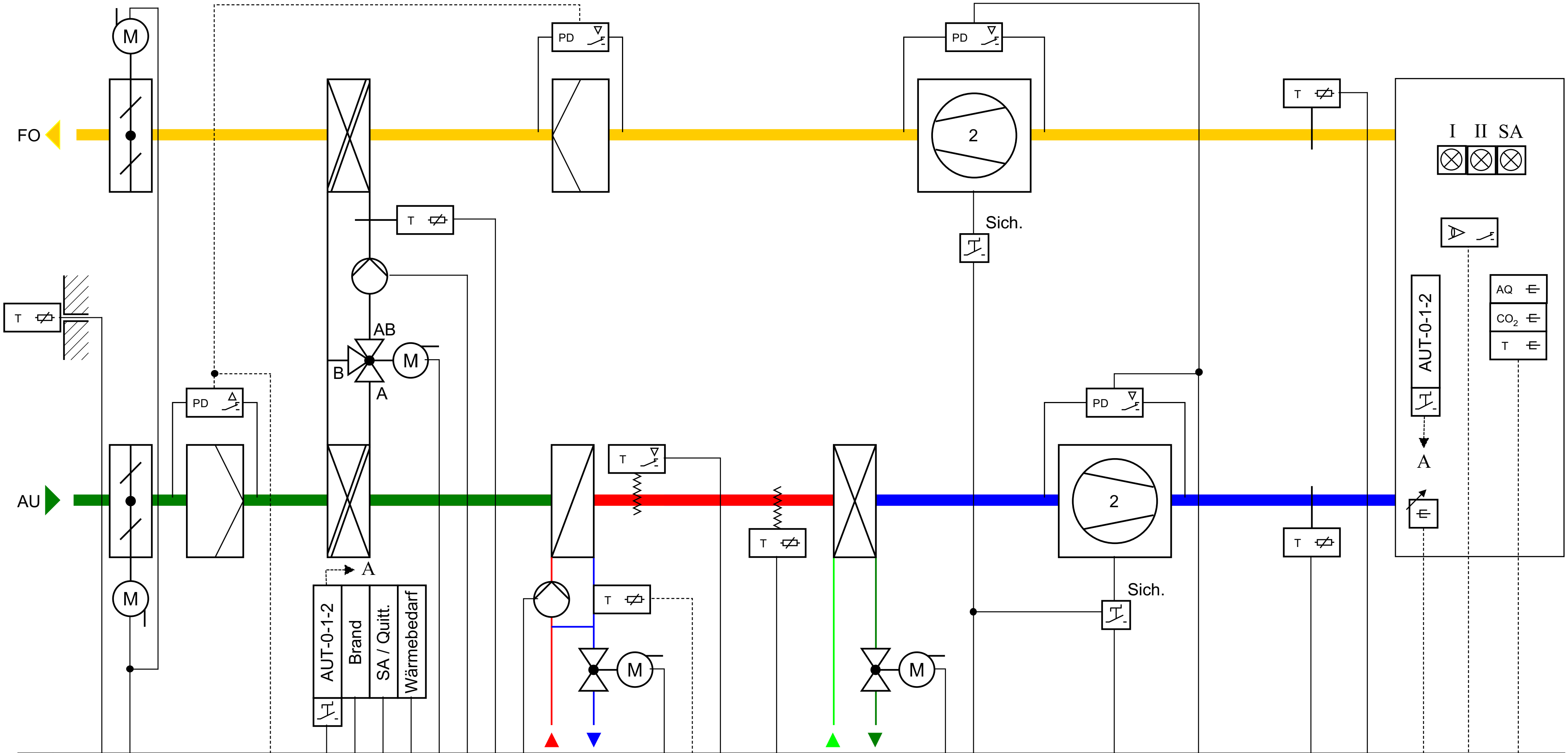

AI	1 1 1 1 1 1 1 2
AO	1 1 1 1
DI	1 2 1 1 1 1 1 1 1 1 1
DO	1 1 1 1 2
CI	

Dieses Prinzipschema ist hinsichtlich der Ausführung der hydraulischen Schaltungen NICHT verbindlich!
Massgebend sind die Ausführungspläne des Ingenieurs/Heizungsunternehmers und die örtlichen Gegebenheiten!

SAUTER

EY3600

EPROM: NCL2330F001	Prozessplan	**novaClim2330**
Regler: EYR207F001	**novaFlex**	
Stand: 27.02.2004		